Agenzia del Territorio
CATASTO FABBRICATI
Ufficio Provinciale di
Roma

Dichiarazione protocollo n. del

Planimetria di u.i.u. in Comune di Roma

Via Michele Carcani civ. SNC

Identificativi Catastali:
Sezione:
Foglio: 449
Particella: 387
Subalterno: 120

Compilata da:
De Pinedo Fabia

Iscritto all'albo:
Architetti

Prov. Roma N. 12228

Scheda n. 1 Scala 1:100

PIANO INTERRATO - LIVELLO "B"
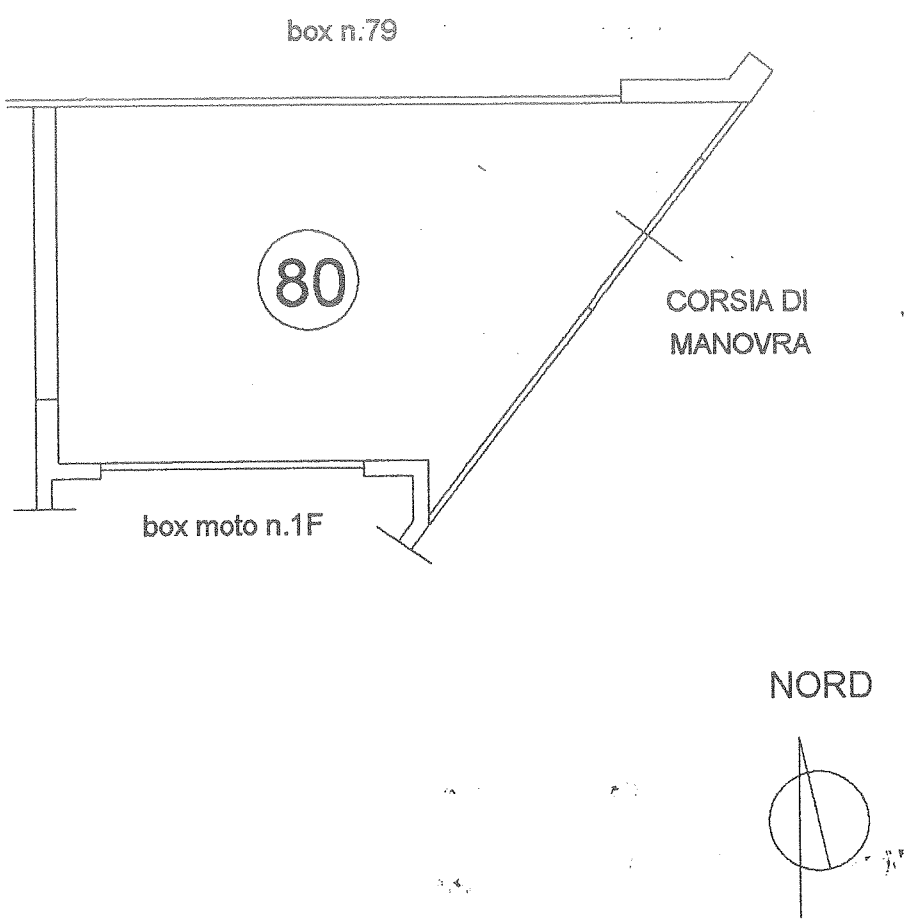
BOX N°80 - H 2,60m